Наша компания

Начиная с 1991-го года компания Contibelt занимается производством и развитием высококачественных конвейерных лент и ленточных приводов CONVEBELT™ из специальных сплошных и нержавеющих сталей. Эти изделия являются неотъемлемой частью промышленных производственных процессов широкого спектра. На сегодняшний день Contibelt – заметная компания мирового масштаба. Из расположенного в Австрии головного офиса мы поставляем нашу продукцию и услуги клиентам по всему земному шару. Более того, компания Contibelt поддерживает сеть обслуживания и технической поддержки, местные центры которой появляются все в большем числе стран, по всему миру.

Наша структура

Команда Contibelt состоит из высококвалифицированных специалистов, искушенных в использовании лент из сплошной стали, которые разработаны с учетом конкретных требований наших клиентов для продолжительно работающих систем. Наши специалисты – эксперты в области разработки и расчетов стальных конвейерных лент, определения требований к лентам и системам, в которых они используются, контроля различных методов производства лент и ленточных систем, а также последующей поддержки оборудования.

Наша корпоративная философия

Мы видим своей наиболее важной задачей предлагать лучшие из возможных решений с учетом конкретных нужд наших клиентов, дать им возможность добиться максимально возможной экономии и технического совершенства в производстве их собственной продукции. Успех компании гарантируют только довольные клиенты. Именно поэтому мы ищем способы обеспечить наших клиентов лучшими продуктами. Мы предоставляем гарантированное качество: вы всегда получите от нас технологически совершенную продукцию.

Разработка стальных лент

Конструкция и качество нашей продукции призваны соответствовать индивидуальным требованиям наших клиентов, с учетом твердости, силовой, абразивной и коррозийной устойчивости, теплопроводности, температурного расширения и других параметров.

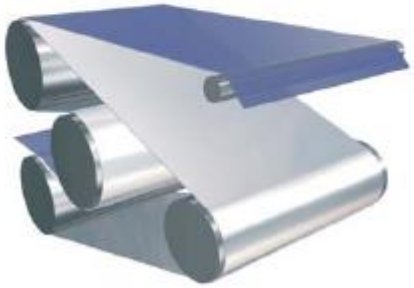

Наши инновации

Наша нацеленность на непрерывное усовершенствование наших производственных процессов сделали нас одними из наиболее инновационных поставщиков на рынке стальных лент. Среди всех производителей именно мы задали новый ориентир – инновационный процесс производства резиновых клиньев, позволяющий добиться значительно более надежного скрепления стальной ленты и тянущих ремней, чем это возможно в обычных системах.

1-я Карачаровская д. 8,
109202 Москва
Тел.+7 (495) 647-27-60
Факс. +7 (499) 171-65-22
management@euromash.net
www.euromash.net

Стальные ленты для плитной промышленности

Стальные ленты играют ключевую роль в современном непрерывном процессе производства древесных плит (ДСП, ОСП и МДФ), служа одновременно средством передачи и давления, и теплоты. На данный момент практически все древесные панели изготавливаются с помощью высокостойких стальных лент. Так как поверхность ленты напрямую влияет на итоговое качество поверхности древесных плит, применение стальных лент в таких системах задает высокие требования к равномерности толщины и финишному покрытию стальных лент. Эти требования делают отличным выбором наши высокопрочные ленты из нержавеющей стали марки PH. В зависимости от индивидуальных требований ленты могут поставляться либо с качеством поверхности после прокатки по стандарту 2B, либо с финишным покрытием.

Наша программа поставки:

Габаритные размеры:	ширина:	не более 1550 мм	(одинарная ширина)
		не более 2650 мм	(с одним продольным сварным швом)
	толщина:	1,20 / 1,60 / 1,80 / 2,00 мм	
	(ленты другого размера поставляются по запросу)		
Поверхность:	качество поверхности после прокатки согласно стандарту 2B по ASTM финишное покрытие с одной или с двух сторон (подходящая шероховатость поверхности выбирается вместе с нашими опытными инженерами)		
Допуски:	допуск на ширину	+/- 1 мм (для ленты одинарной ширины)	
	допуск на толщину	+/- 10 %	
Материал ленты:	Для этой особой, весьма требовательной установки, мы рекомендуем использовать только высокопрочную нержавеющую сталь марки PH, такую как CB 630 SGM, разработанную и оптимизированную нашими опытными экспертами в сотрудничестве со специалистами из признанных научно-исследовательских институтов.		
Торцы ленты:	подготовленные к сварке в полевых условиях сваренные в бесконечную ленту в заводских условиях		

1-я Карачаровская д. 8,
109202 Москва
Тел.+7 (495) 647-27-60
Факс. +7 (499) 171-65-22
management@euromash.net
www.euromash.net

CONVEROPE клинья

Ленты из сплошной стали на конвейере возможно подавать различными способами. Можно выстроить ровную подачу ленты, что потребует применения внешней подачи, либо же можно оборудовать ленту клиньями, крепящимися к нижней стороне ленты и либо движущимися по пазам, либо снаружи вращающихся барабанов и роликов.

Мы в компании Contibelt разработали уникальную технологию для крепления клиньев к стальным лентам – CONVEROPE. В этом методе прямой вулканизации невулканизированная резина проходит процесс вулканизации прямо на стальной ленте. Материал клиньев можно обрабатывать с сопротивлением температурам вплоть до 135°C (275°F), а для специальных областей применения – до 180°C (356°F).

В отличие от описанного выше процесса прямой вулканизации CONVEROPE, обычные способы установки клиньев (с помощью горячей склейки), которые применяет большинство производителей стальных лент, ограничивают диапазон допустимых температур до сравнительно низкого значения, составляющего приблизительно 90°C (194°F).

Таким образом мы полагаем, что наши клинья – лучшие и наиболее износостойкие из представленных на рынке.

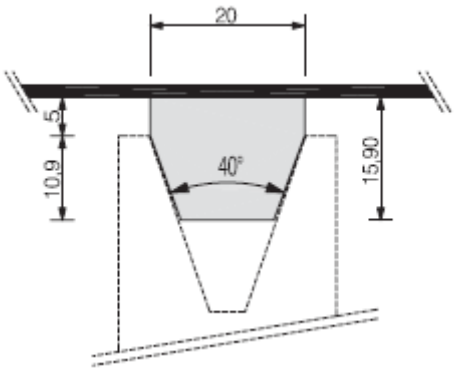

КЛИНЬЯ ЕВРОПЕЙСКОГО ТИПА

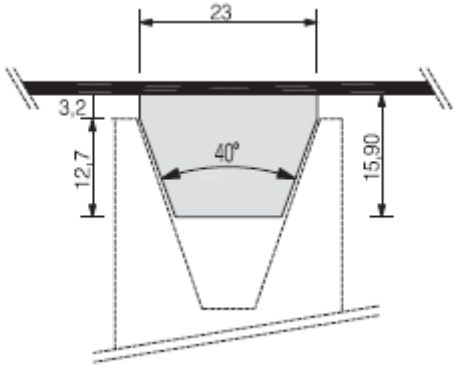

КЛИНЬЯ АМЕРИКАНСКОГО ТИПА (США)
(РАЗМЕРЫ УКАЗАНЫ В ММ)

Наша программа поставки:

Габаритные размеры:	Из-за различных региона в различных вариантах (см. рис.)
Особенности:	CONVEROPE CM Стандартные, нитрильный каучук: Универсальные стандартные клинья Contibelt обладают устойчивостью к маслам и жиру, и могут выдерживать продолжительное воздействие температур от -40°C (-40°F) до 100°C (212°F).
	CONVEROPE CM HTR (Устойчивые к высоким температурам): Особенные масло- и жироустойчивые клинья с улучшенным сопротивлением продолжительному воздействию температур вплоть до 135°C (275°F).
	CONVEROPE CM ULT (Для сверхнизких температур): Масло- и жироустойчивые клинья, разработанные для использования в морозильных камерах с преобладанием температур ниже -40°C (-40° F).
Цвета:	Все наши резиновые детали поставляются либо в черном, либо в сером цвете.

1-я Карачаровская д. 8,
109202 Москва
Тел.+7 (495) 647-27-60
Факс. +7 (499) 171-65-22
management@euromash.net
www.euromash.net

Сервис и восстановление стальных лент

Мы в Contibelt осознаем, что послепродажное обслуживание не менее важно, чем производство и усовершенствование наших высококачественных стальных лент.

Именно поэтому наши специалисты постоянно развивают новые процессы и нововведения, которые позволяют добиться как можно более долгого жизненного цикла стальных лент. Успехи в области технического обслуживания и поддержки стальных лент нашего производства подтверждает правильность нашей философии обслуживания продукции. Так, например, Contibelt создал революционный процесс "Converope Revultex" для починки и повторной установки клиньев прямо на рабочем месте, без разбора станка и даже стальной ленты.

Наша программа технического обслуживания:

Сварка: Наши опытные сварщики помогут вам с любой проблемой, возникшей с вашей лентой из сплошной стали, от запайки мелких трещин до замены частей ленты.

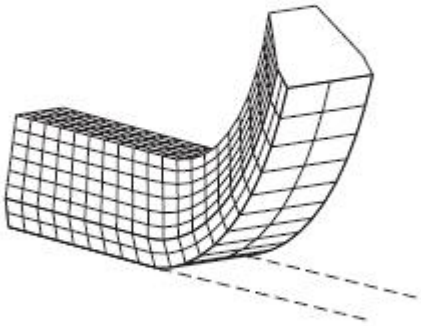

Contibelt REVULTEX: Благодаря этой революционной технологии мы можем выполнять повторную вулканизацию неплотно сидящих клиньев, прямо на стальной ленте. В отличие от до сих пор используемых большинством других производителей методов починки, основанных на простом приклеивании новых клиньев, наша технология прямой вулканизации Contibelt позволяет добиться качества прикрепления клиньев, практически равного качеству установки новых клиньев CONVEROPE, и даже превосходящего (по нашим оценкам) качество прикрепления новых клиньев других производителей стальных лент.

Contibelt ANTIVEX: Благодаря использованию нашего технологического процесса Contibelt ANTIVEX, мы способны добиться значительного снижения вогнутых и выгнутых деформаций ваших стальных лент, которые при определенных условиях могут возникнуть во время производства. Если этот процесс доступен для вашей стальной ленты, ее жизненный цикл можно значительно продлить.

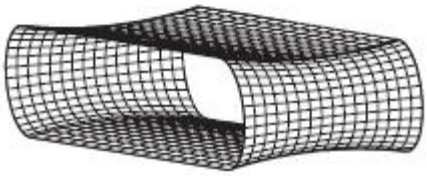

1-я Карачаровская д. 8,
109202 Москва
Тел.+7 (495) 647-27-60
Факс. +7 (499) 171-65-22
management@euromash.net
www.euromash.net

Материал лент из стали

Contibelt предлагает клиентам широкий выбор стальных лент из различных материалов, в различных размерах и с разными финишными покрытиями, подходящими для самых разных целей. Ниже приведен обзор наиболее часто используемых в стальных лентах Contibelt материалов и финишных покрытий. Тем не менее наши специалисты постоянно разрабатывают новые оптимизированные материалы для наших стальных лент. Для соответствия индивидуальным требованиям свойства сталей подробно обсуждаются для каждого отдельного случая.

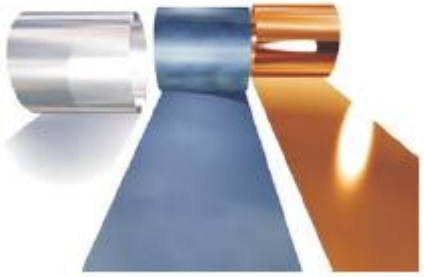

Так, например, Contibelt первым из производителей стальных лент предложил легкую в сварке микроструктурную специальную сталь, рассчитанную для транспортировки шоколадных изделий, что помогло отказаться от ранее повсеместно используемых неоптимальных клепаных соединений. Это новшество позволило значительно увеличить продуктивность и одновременно снизить стоимость технического обслуживания в целом секторе промышленности.

Наша программа поставки (частично):

Качество стали:	**CB 105 SGF**	Запатентованная холоднокатаная микроструктурированная специальная сталь с ферритной структурой. Сталь этого качества особенно хорошо подходит для транспортировки шоколада и какао.
	CB 301 SGA	Холоднокатаная нержавеющая сталь с аустенитной структурой. В общем, материал соответствует стандарту ASTM AISI 301. Высокие характеристики прочности на разрыв, хорошая коррозионная стойкость и хорошая свариваемость делают наш материал CB 301 SGA идеальным выбором для широкого спектра применений.
	CB 316 SGA	Холоднокатаная нержавеющая сталь с аустенитной структурой и повышенной коррозийной стойкостью. В общем, материал соответствует стандарту ASTM AISI 316.
	CB 31 SGM	Холоднокатаная нержавеющая сталь с мартенситной структурой. Это сталь с очень хорошими пружинными свойствами, высокой пластичностью, высоким пределом прочности на разрыв и очень хорошо подвергающаяся сварке, специально разработанная для применения в стальных конвейерных лентах.
	CB 630 SGM	Холоднокатаная, дисперсионно-твердеющая нержавеющая сталь с мартенситной структурой, аналогична AISI 630. Эта сталь была специально разработана для применения в высокопрочных стальных лентах и отличается высокими значениями прочности на разрыв и предела текучести, высокой пластичностью, высокой усталостной прочностью, хорошей коррозионной стойкостью и хорошей свариваемостью.
Поверхности:	**качество поверхности после прокатки**	качество поверхности после прокатки согласно стандарту 2B по ASTM
	финишное покрытие	финишное покрытие с одной или с двух сторон, допустимая шероховатость: от 2,5 мкм (Rz) до 0,63 мкм (Rz)
	перфорация	По запросу возможен широкий выбор вариантов перфорирования и специальных вариантов финишного покрытия

1-я Карачаровская д. 8,
109202 Москва
Тел.+7 (495) 647-27-60
Факс. +7 (499) 171-65-22
management@euromash.net
www.euromash.net